FPMA-C400BLACK

Le support plafond Neomounts by Newstar, modèle FPMA-C400BLACK, est un support plafond inclinable et pivotant pour les écrans plats jusqu'à 60" (152 cm).

NEOMOUNTS BY NEWSTAR SUPPORT DE

CARACTÉRISTIQUES

Couleur	Noir
Epaisseur	8 cm
Garantie	5 ans
Hauteur	64 - 104 cm
Inclinaison (degrés)	25°
Modèle VESA	200x200 200x300 200x400 300x200 300x300 400x400 400x300
Pivotement (degrés)	60°
Poids max.	35
Poids min.	0
Réglage de la hauteur	Manuel
Taille de l'écran max.	60
Taille de l'écran min.	32
Type	Mouvement complet Inclinaison Tourner
VESA maximum	600x400 mm
VESA minimum	200x200 mm
Écrans	1
EAN code	8717371444242

Le support plafond Neomounts by Newstar, modèle FPMA-C400BLACK, est un support plafond inclinable et pivotant pour les écrans plats jusqu'à 60" (152 cm). Ce support est un excellent choix pour une économie d'espace ou lorsque le montage mural ou au sol ne sont pas une option.

Inclinaison unique de Neomounts by Newstars (25°) et orientable (60°) permet au montage de changer n'importe quel angle pour profiter pleinement des capacités de l'écran plat. Le support est facilement réglable en hauteur de 64 à 104 centimètres. Une gestion des câbles unique, cache et achemine les câbles du plafond à la télévision pour les garder bien rangés.

Neomounts by Newstar FPMA-C400BLACK a un point de pivot et est adapté pour les écrans jusqu'à 60" (152 cm). La capacité de poids de ce produit est de 35 kg. Le support plafond est adapté pour les écrans qui répondent à la norme VESA 200x200 à 600x400 mm. Différents modèles de trous peuvent être couvertes à l'aide des plaques d'adaptation Neomounts by Newstar VESA.

Tout le matériel d'installation est fourni avec le produit.
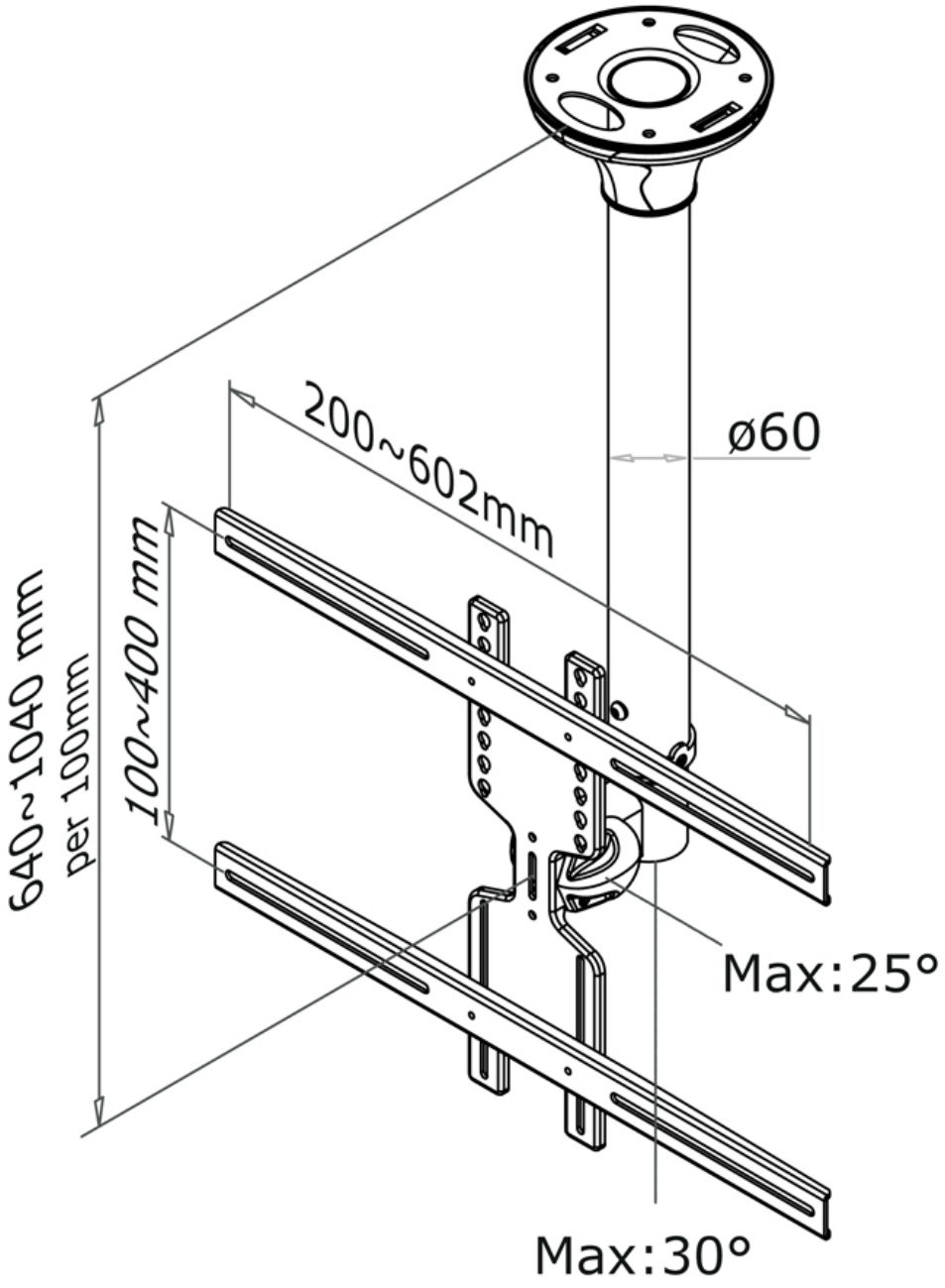
FPMA-C400BLACK **NEOMOUNTS BY NEWSTAR SUPPORT DE**