FPMA-CRS5

NEOMOUNTS BY NEWSTAR COUVERTURE DE

Cette rosette de camouflage Neomounts by Newstar pour les supports de plafond LCD/LED/Plasma FPMA-C100SILVER, modèle FPMA-CRS5 est la finition parfaite après l?installation d?un support de plafond pour écran plat.

CARACTÉRISTIQUES

Couleur	Argent
Garantie	5 ans
Hauteur	2 mm
Largeur	52 mm (diamètre)
Type	Fixe
EAN code	8717371443771

Cette rosette de camouflage Neomounts by Newstar pour les supports de plafond, modèle FPMA-CRS5 est la finition parfaite après l?installation d?un support de plafond pour écran plat. Ce couvercle en métal cache les irrégularités au plafond, qui peuvent survenir lors des installations, il garde votre installation belle.

La rosette de camouflage FPMA-CRS5 est adapté aux supports pour écran plat Neomounts by Newstar modèlesFPMA-C100 et FPMA-C100SILVER. La rosette de camouflage en argent possède un diamètre de 52 millimètres.

Tout le matériel d'installation est fourni avec le produit.
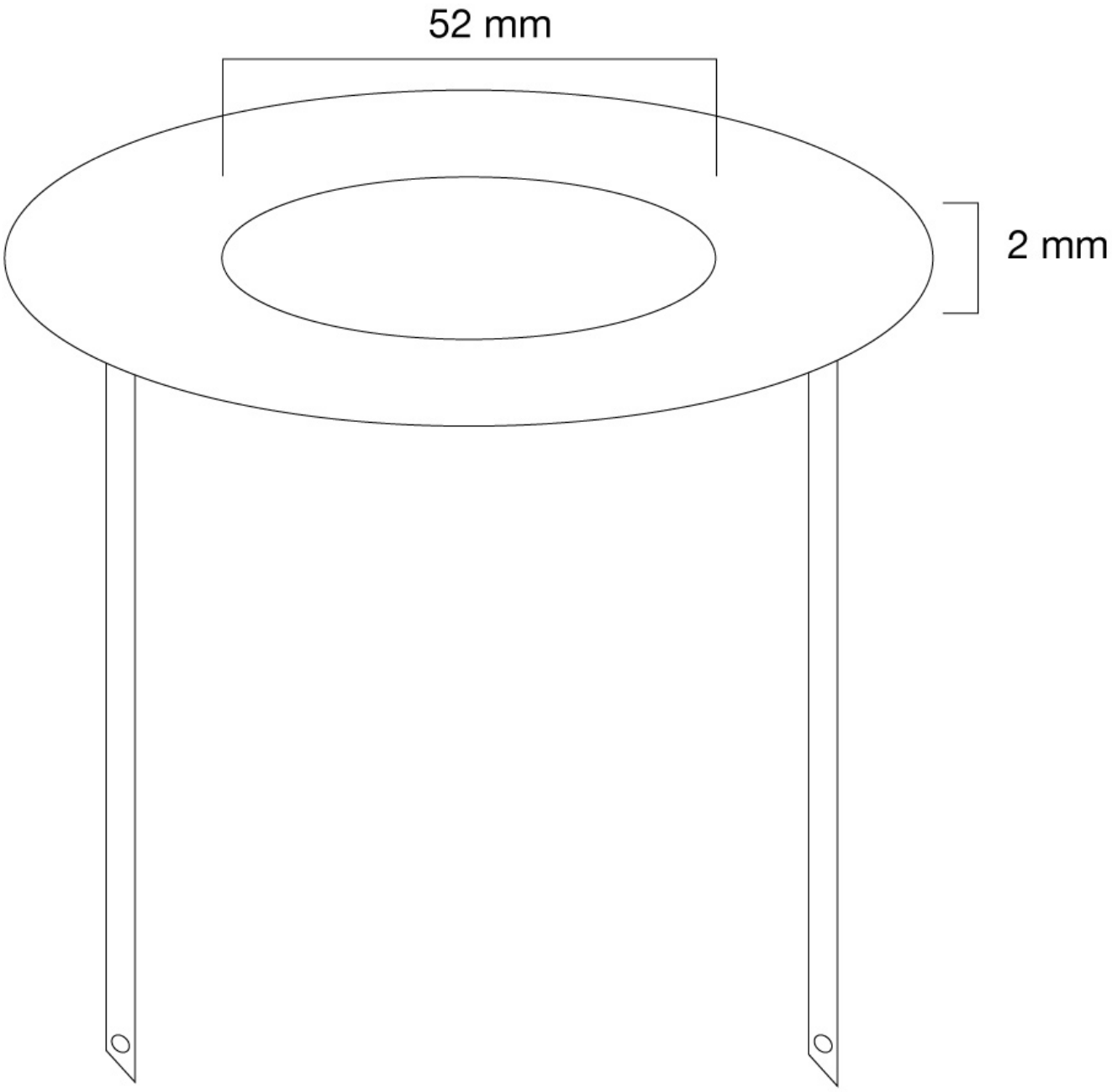
FPMA-CRS5 **NEOMOUNTS BY NEWSTAR COUVERTURE DE**