FPMA-HAW100HC

Le support mural Neomounts by Newstar, modèle FPMA- HAW100HC est un support mural inclinable et pivotant pour les écrans plats médicaux jusqu'à 32" (81 cm).

NEOMOUNTS BY NEWSTAR SUPPORT MURAL

CARACTÉRISTIQUES

Couleur	Blanc
Epaisseur	0 - 187 cm
Garantie	5 ans
Gestion des câbles	Oui
Hauteur	0 - 170 cm
Inclinaison (degrés)	55°
Modèle VESA	100x100 75x75
Pivotement (degrés)	370°
Poids max.	12
Poids min.	6
Points de pivot	3
Réglage de la hauteur	Ressort pneumatique
Taille de l'écran max.	30
Taille de l'écran min.	10
Type	Mouvement complet Inclinaison Tourner
VESA maximum	100x100 mm
VESA minimum	75x75 mm
Écrans	1
EAN code	8717371443184

Le support mural Neomounts by Newstar, modèle FPMA- HAW100HC est un support mural inclinable et pivotant pour les écrans plats médicaux jusqu'à 32" (81 cm). Ce support est un excellent choix pour une économie d?espace ou lorsque le montageplafond ou au sol ne sont pas une option.

La technologie de Neomounts by Newstar, inclinaison de 55° et pivot de 370°, permet au montage de changer l'angle de visionnement pour profiter pleinement des capacités de l'écran plat. Le support est facilement réglable en hauteur jusqu'à 170 centimètres à l'aide d'un ressort à gaz. Profondeur réglable jusqu'à 170 centimètres. Une gestion des câbles unique cache et achemine les câbles de montage à l?écran plat pour garder le lieu de travail bien rangé.

Neomounts by Newstar FPMA- HAC100HC a quatre points de flexion et est adapté pour les écrans jusqu'à 32" (81 cm). La capacité de poids de ce produit est de 6 - 12 kg. Le montage auplafond est adapté pour les écrans qui répondent au VESA 75x75 ou 100x100 mm. Différents trous peuvent être couverts à l'aide des plaques d'adaptation Neomounts by Newstar VESA.

Tout le matériel d'installation est fourni avec le produit.

Neomounts
BY NEWSTAR
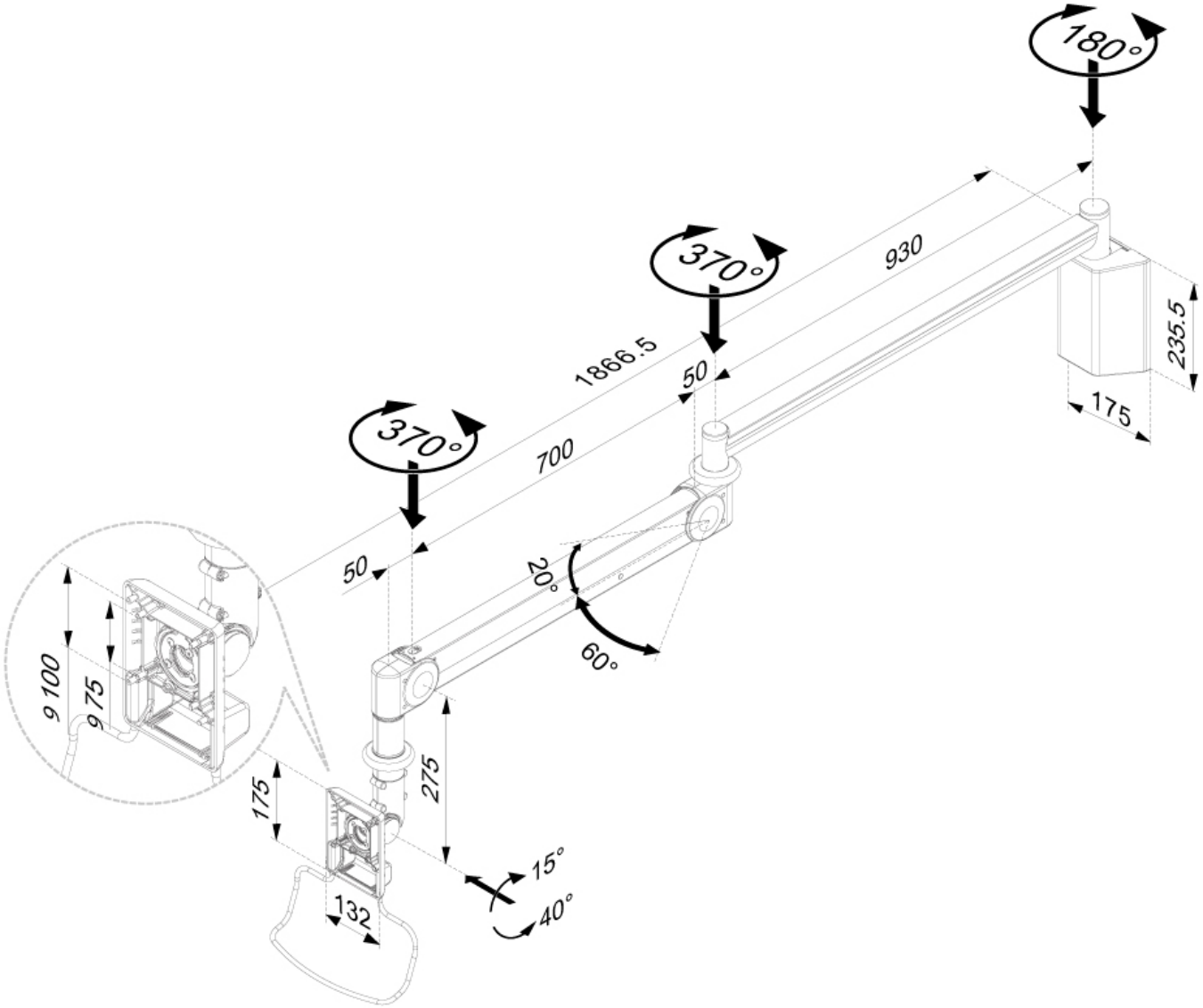
FPMA-HAW100HC NEOMOUNTS BY NEWSTAR SUPPORT MURAL