NOTEBOOK-D100

Le support de bureau pour notebook Neomounts by Newstar, modèle NOTEBOOK-D100 est un support de bureau avec inclinaison et pivot pour notebook jusqu?à 22?.

NEOMOUNTS BY NEWSTAR SUPPORT POUR

CARACTÉRISTIQUES

Couleur	Noir
Epaisseur	0 - 57 cm
Garantie	5 ans
Hauteur	0- 26 cm
Inclinaison (degrés)	30°
Pivotement (degrés)	180°
Poids max.	10
Poids min.	0
Réglage de la hauteur	Manuel
Taille de l'écran max.	22
Taille de l'écran min.	10
Type	Mouvement complet Inclinaison Tourner
Écrans	1
EAN code	8717371441593

Le support de bureau pour notebook Neomounts by Newstar, modèle NOTEBOOK-D100 est un support de bureau avec inclinaison et pivot pour notebook jusqu?à 22?. Ce support est un excellent choix pour économiser de l?espace sur le bureau en utilisant une pince.

La technologie de Neomounts by Newstar, inclinaison de 30° et pivot de 180°, permet au montage de changer l?angle de vue pour profiter pleinement des capacités du notebook. Le support est réglable manuellement jusqu?à 26 centimètres. La profondeur est réglable jusqu?à 57 centimètres. Une gestion des câbles unique cache et achemine les câbles du support à l?écran plat pour garder le lieu de travail agréable et bien rangé.

Le support Neomounts by Newstar NOTEBOOK-D100 possède deux points de flexion et est adapté pour les notebooks jusqu?à 22" (55 cm). La capacité de poids de ce produit est de 10 kg chaque notebook. Le support de bureau est adapté à la plupart des notebooks.

Des maux de dos et de cou peuvent être évités en utilisant un support ergonomique. Idéal pour une utilisation dans les bureaux et sur les comptoirs ou dans une zone de réception.

Tout le matériel d'installation est fourni avec le produit.

Neomounts®
BY NEWSTAR
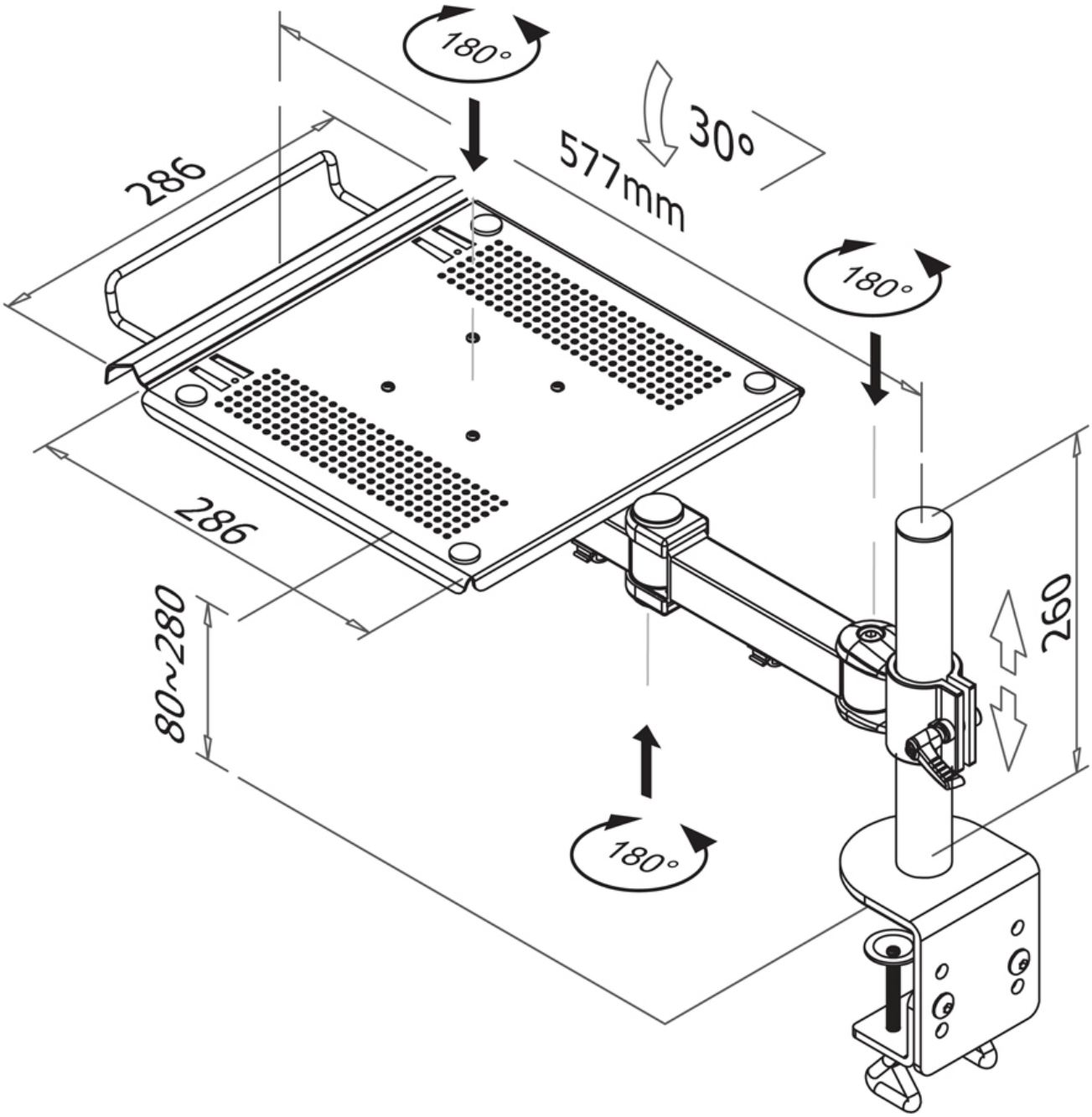
NOTEBOOK-D100 NEOMOUNTS BY NEWSTAR SUPPORT POUR