PLASMA-M2000E

Le support mobile Neomounts by Newstar, modèle PLASMA-M2000E est un socle mobile au sol pour les écrans plats jusqu'à 85" (216 cm).

NEOMOUNTS BY NEWSTAR SUPPORT DE SOL

CARACTÉRISTIQUES

Couleur	Noir
Garantie	5 ans
Hauteur	115 - 185 cm
Inclinaison (degrés)	15°
Modèle VESA	200x200
	200x300
	200x400
	300x200
	300x300
	400x400
	400x300
	400x500
	400x600
	440x400
	460x640
	500x400
	600x200
	600x300
	600x400
	600x500
	600x600
	800x200
	800x400
	800x500
	800x600
Poids max.	125
Poids min.	0
Réglage de la hauteur	Manuel
Taille de l'écran max.	85
Taille de l'écran min.	37
Type	Inclinaison
VESA maximum	870x620 mm
VESA minimum	200x200 mm
Écrans	1
EAN code	8717371442903

Le support mobile Neomounts by Newstar, modèle PLASMA-M2000E est un socle mobile au sol pour les écrans plats jusqu'à 85" (216 cm). Ce support mobile est un excellent choix pour réaliser des économies d?espace ou lorsque les solutions de montage au mur, au plafond ou sur un bureau ne sont pas une option. Ce support optimise votre investissement en proposant une large gamme d'options de projection en partageant un grand écran dans plusieurs pièces. Obtenez un positionnement optimal debout et assis.

La technologie de Neomounts by Newstar, inclinaison de 15° permet au montage de changer l'angle de vue pour profiter pleinement des capacités de l'écran plat. Le support est réglable en hauteur manuellement de 115 à 185 centimètres. Une gestion des câbles unique cache et achemine les câbles de montage à l'écran plat pour garder le pied bien rangé.

Le support mobile Neomounts by Newstar, modèle PLASMA-M2000E supporte votre téléviseur et un équipement audiovisuel et cache vos câbles. Les roulettes permettent au support de se déplacer à l'endroit où vous en avez besoin. Rouler facilement à travers les portes et sur les seuils.

Le support mobile Neomounts by Newstar PLASMA-M2000E possède un point de pivot et est adapté pour les écrans jusqu'à 85" (216 cm). La capacité de poids de ce produit est de 125 kg. Le support est adapté pour les écrans qui répondent au VESA 200x200 à 870x620mm. Différents trous peuvent être couverts à l'aide des plaques d'adaptation Neomounts by Newstar VESA. Assemblage et installation rapides.

Tout le matériel d'installation est fourni avec le produit.
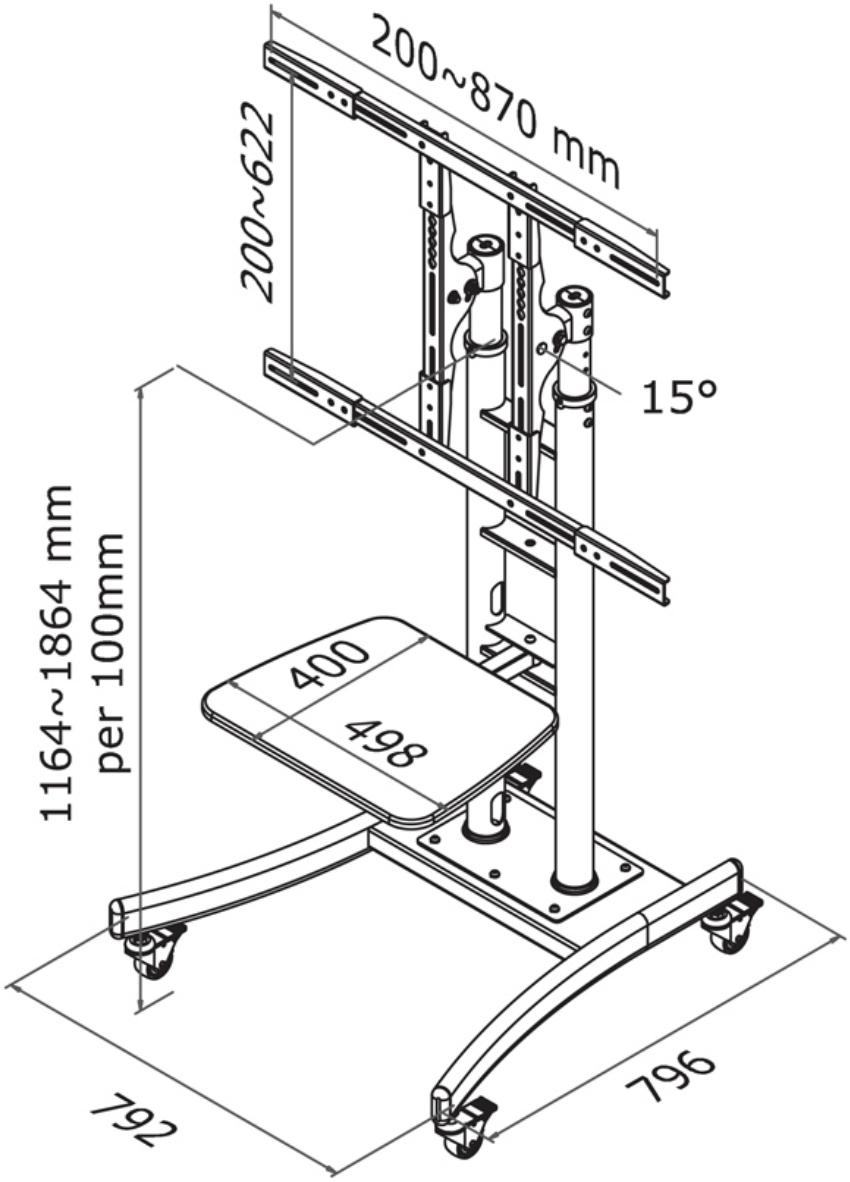
PLASMA-M2000E **NEOMOUNTS BY NEWSTAR SUPPORT DE SOL**