NSLS200

Neomounts by Newstar faltbarer Laptop-Ständer - Silber/ schwarz

NEOMOUNTS BY NEWSTAR FALTBARER

TECHNISCHE DATEN

Bildschirme	1
Breite	23,6 cm
Farbe	Silber
Garantie	5 Jahre
Höhe	20,7 - 26,7 cm
Höhenverstellung	Manuell
Kabelmanagement	Nein
Max. Bildschirmgröße	17
Max. Gewicht	5
Min. Bildschirmgröße	10
Min. Gewicht	0
Tiefe	20,7 cm
Tischmontage	Ständer
EAN code	8717371448325

Der Neomounts by Newstar NSLS200 ist ein Universalständer für Laptops von 10 bis 17 Zoll mit einer maximalen Gewichtskapazität von 5 kg. Der Ständer verfügt über sechs verschiedene Höhenpositionen, Tiefenverstellung und ein cleveres Klappdesign.

Durch das leichte, kompakte Design eignet sich der Ständer ideal, um ihn überall hin mitzunehmen. Die offene Konfiguration sorgt für eine gute Belüftung des Laptops und die rutschfesten Silikonkissen sowie die Sicherheits-Leisten sorgen für eine solide Positionierung.
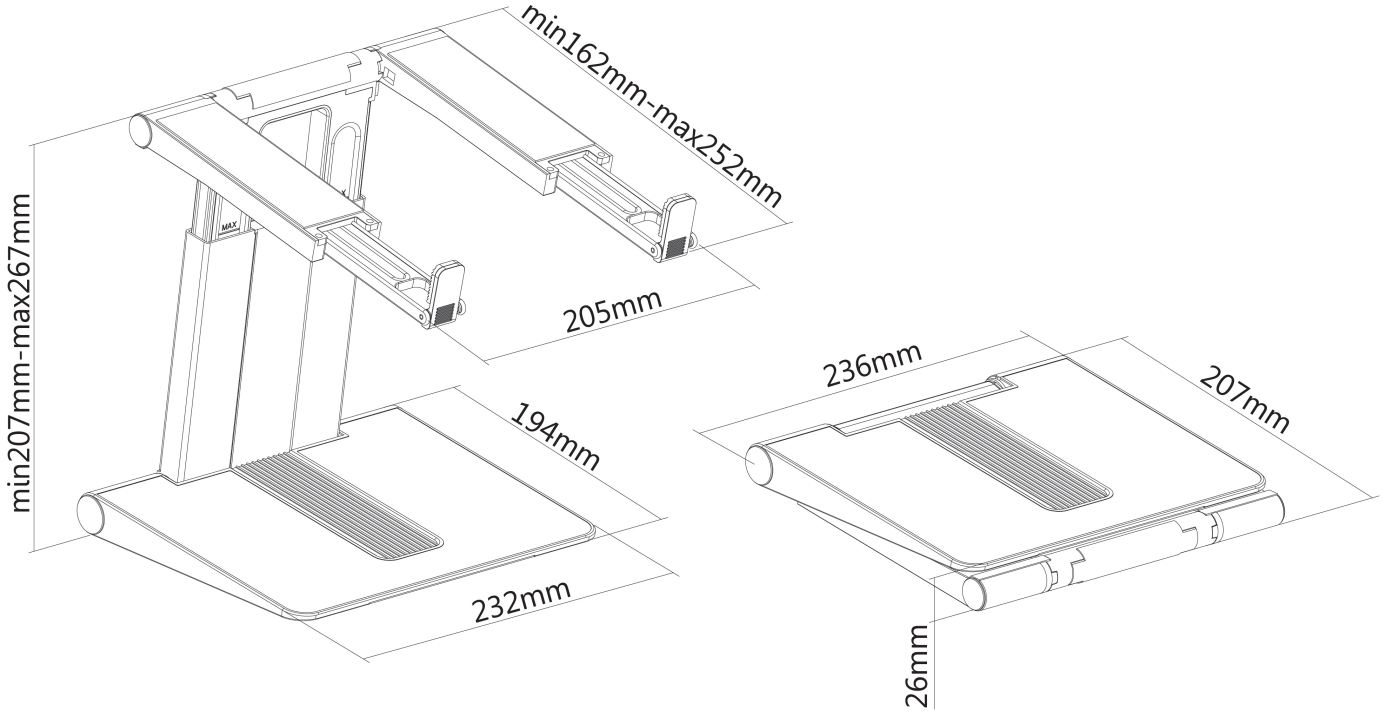
NSLS200 **NEOMOUNTS BY NEWSTAR FALTBARER**